Коммерческие пылесосы

SCRUBTEC VC 15L
SCRUBTEC VC 30L
SCRUBTEC VC 60L 3M FC
SCRUBTEC VC 80L 3M FC

инструкция
по эксплуатации

Пожалуйста, внимательно прочитайте инструкцию по эксплуатации перед использованием.

RUS

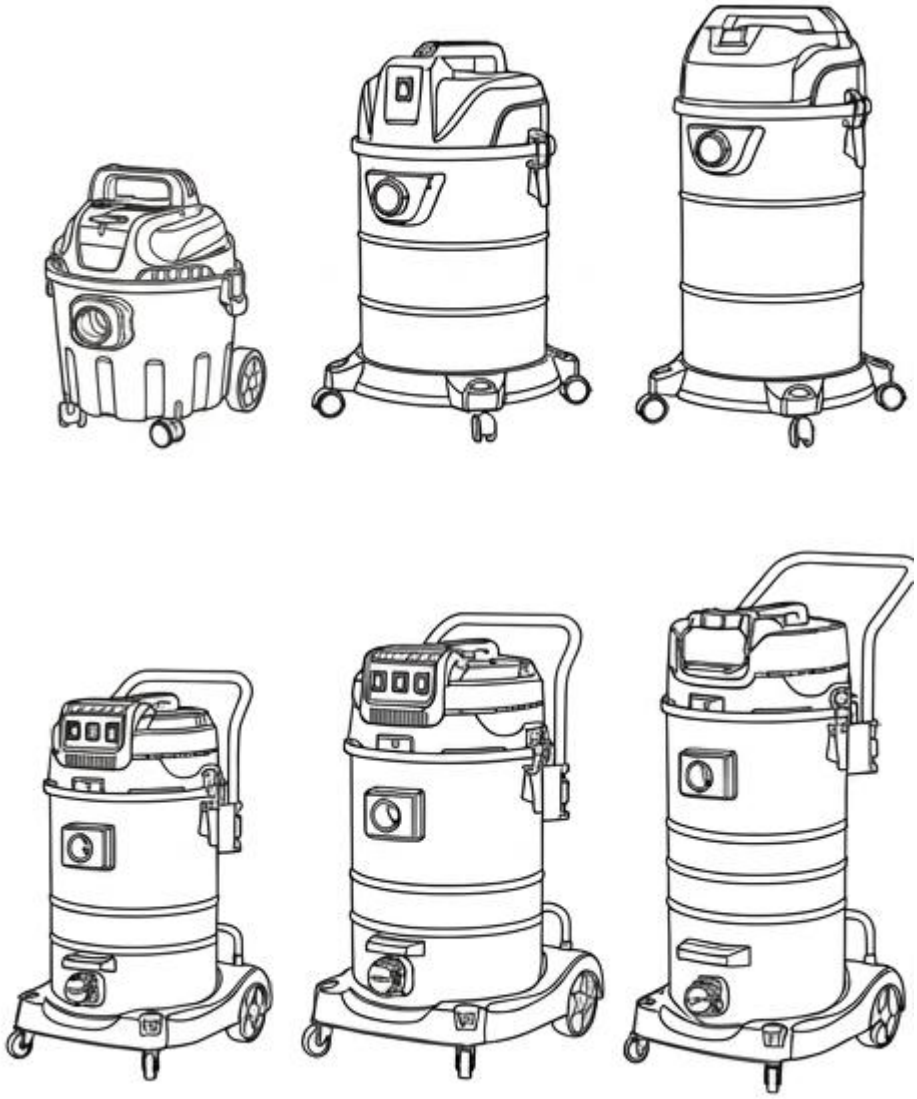

SCRUBTEC RU

Перевод оригинальных инструкций

Содержание

Меры безопасности 3
Меры предосторожности 3
Этапы эксплуатации 5
Очистка фильтров 6
Техническое обслуживание 6
Технические характеристики 8
Устранение неисправностей 12

Инструкции по эксплуатации

Прочтите инструкции по эксплуатации и следуйте важным рекомендациям по безопасности, отмеченным словом ОСТОРОЖНО!

⚠ОСТОРОЖНО!⚠

Перед включением пылесоса прочитайте инструкцию и сохраните её для дальнейшего использования. К работе допускается обученный персонал, знакомый с устройством пылесоса. До начала работы оператор должен знать, какие материалы разрешено собирать, как безопасно опорожнять бак и утилизировать отходы.

⚠ОСТОРОЖНО!⚠

Лица с ограниченными физическими, сенсорными или умственными возможностями либо без достаточного опыта могут пользоваться прибором только после инструктажа и под надзором ответственного лица. Не допускайте детей к самостоятельной работе. Не позволяйте детям играть с пылесосом.

⚠ОПАСНОСТЬ!⚠

Опасность поражения электрическим током! Подключайте вилку к розетке сухими руками.

Меры безопасности

Сигнальные слова в руководстве: ОПАСНОСТЬ — риск тяжёлой травмы. ОСТОРОЖНО — риск травмы или повреждения оборудования. ИНФОРМАЦИЯ — важные сведения и рекомендации по эксплуатации.

Меры предосторожности:

1. Обращайте внимание на влияние рабочей среды на оборудование: статическое электричество, высокая температура, транспортные средства и т.д.
2. Источник питания, вилка и розетка должны соответствовать национальным стандартам.
3. Не пережимайте, не растягивайте и не перегибайте кабель питания.
4. Перед каждым использованием проверяйте кабель и вилку на повреждения.
5. При повреждении кабеля или неисправности прибора прекратите работу. Замену кабеля и ремонт поручайте квалифицированному специалисту.
6. Когда устройство не используется, храните его в сухом, хорошо проветриваемом помещении.
7. Перед работой проверьте, допускается ли сбор выбранного материала. Влажная пыль может засорить фильтр, снизить воздушный поток и вызвать перегрев двигателя. При падении тяги выключите прибор и проверьте фильтр, шланг и насадку.
8. Пылесосы не следует использовать для всасывания легковоспламеняющихся, взрывоопасных, вредных для здоровья человека, коррозионных, летучих и радиоактивных жидкостей и газов, а также в местах с легковоспламеняющейся и

взрывоопасной пылью и газами. Не используйте устройство на предприятиях по производству муки, алюминиевого порошка, угольной пыли или других химических веществ. Это не взрывозащищенное устройство. Устройство подходит только для уборки небольших количеств воды, избегайте использования для прямого всасывания большого количества воды.

9. Температура поверхности всасываемого вещества должна быть ≤ 60 °C
10. При перевозке надёжно закрепите оборудование ремнями, исключив смещение и опрокидывание. Не используйте кабель или шланг для крепления.

⚠ ОСТОРОЖНО! ⚠

Перед очисткой и обслуживанием выключите пылесос и выньте вилку из розетки.

⚠ ОСТОРОЖНО! ⚠

Не используйте и не храните пылесос под открытым небом или в сыром месте. Для сбора жидкости необходимо исправное штатное устройство ограничения уровня.

⚠ ИНФОРМАЦИЯ! ⚠

Категорически запрещается использовать пылесос в следующих случаях:

- ***Вне помещения при атмосферных осадках.***
- ***На неустойчивой или наклонной поверхности.***
- ***Без фильтра, предусмотренного для выбранного режима уборки.***
- ***При направлении всасывающего отверстия или шланга на тело человека.***
- ***Без крышки на вакуумном блоке.***
- ***При повреждённом или неправильно установленном фильтре.***
- ***Без предохранительных устройств, защитных кожухов и систем, установленных производителем.***
- ***Когда охлаждающие вентиляционные отверстия частично или полностью засорены.***
- ***Когда пылесос накрыт пластмассовыми или тканевыми листами.***
- ***Когда воздушный выпуск частично или полностью перекрыт.***
- ***При использовании на тесных участках, где нет свежего воздуха.***
- ***Для сбора жидкости без исправного штатного ограничителя уровня.***
- ***Уборка следующих материалов:***

1. Горящие материалы (тлеющие угли, горячий пепел, зажженные сигареты и т.д.).
2. Открытый огонь.
3. Горючий газ.
4. Воспламеняемые жидкости, агрессивные виды топлива (бензин, растворители, щелочные растворы и т.д.).
5. Взрывоопасная или самовоспламеняющаяся пыль, например магниевая или алюминиевая.
ВНИМАНИЕ: Использование не по назначению запрещено.

Надлежащая эксплуатация

Пылесосы серии предназначены для коммерческой сухой уборки и сбора небольшого количества жидкости. Используйте их в сухих помещениях на устойчивой ровной поверхности. Оснащение и доступные функции зависят от модели; см. сравнительную таблицу. Оставляйте доступ к органам управления. Управлять пылесосом должен один оператор.

Этапы эксплуатации:

1. Убедитесь, что напряжение сети соответствует табличке прибора. Перед подключением установите выключатели в положение «О».
2. Снимите моторный блок с бака и извлеките принадлежности, уложенные внутрь для перевозки.
3. Установите бак (7) в основание (8), совместив предусмотренные крепления. Схема относится к исполнениям со съёмным основанием (рис. 1).
4. Если колёса поставляются отдельно, вставьте малые колёса (9-A) в основание (8). Закрепите большие колёса (9-B) штатными винтами, если они предусмотрены (рис. 2).
5. Для сухой уборки установите тканевый фильтр на бак (7), если он предусмотрен комплектацией (рис. 3).
6. Установите штатный картриджный фильтр на посадочное место в моторном блоке (5). Проверьте надёжность крепления (рис. 3).
7. Установите крышку прибора (5) на контейнер (7) и зафиксируйте ее двумя зажимами (Рис. 4).
8. Для всасывания подключите шланг к входному патрубку. Для выдува используйте выходной патрубок только у модели с этой функцией (рис. 8).
9. Соедините шланг, трубки и насадку. Если предусмотрена отдельная ручка для перемещения, закрепите её штатными винтами (рис. 5).
10. Подключите вилку к розетке и установите выключатель в «I» (рис. 6). По окончании работы установите «О» и выньте вилку.

⚠ ОСТОРОЖНО! ⚠

Перед очисткой, обслуживанием, заменой деталей и опорожнением бака выключите пылесос и выньте вилку из розетки.
■ Проводите только те работы по техобслуживанию, которые описаны в этом руководстве.
■ Используйте только оригинальные запчасти.
■ Не изменяйте конструкцию и не отключайте защитные устройства.

⚠ ОСТОРОЖНО! ⚠

При сборе небольшого количества жидкости:
■ Проверьте свободу хода поплавка (рис. 7). При заполнении бака он перекрывает всасывание. Двигатель может продолжать работать: при изменении звука и прекращении всасывания сразу выключите прибор и опорожните бак.
■ При образовании пены немедленно выключите пылесос и опорожните контейнер.
■ При выходе пены или жидкости немедленно выключите прибор.
■ Регулярно очищайте устройство ограничения уровня и проверяйте отсутствие признаков повреждения.
■ Собранная жидкость может проводить ток. Исключите её контакт с электрическими частями.

⚠ ВНИМАНИЕ! ⚠

У трёхмоторных моделей выключатели включают двигатели независимо. У одномоторных моделей используется один выключатель.

⚠ ВНИМАНИЕ! ⚠

Перед сбором жидкости снимите мешок-пылесборник, если он установлен. Штатная защита двигателя должна оставаться на месте.

Очистка фильтра

При снижении тяги проверьте заполнение бака, проходимость шланга и состояние фильтра.

- Обратная продувка — только для моделей FC: кратковременно перекройте вход и несколько раз нажмите штатный шток очистки (рис. 9). Затем откройте вход. Не оставляйте прибор работать с перекрытым входом.
- Перед снятием фильтра выключите прибор и выньте вилку. Очищайте фильтр только способом, разрешённым его изготовителем. Не мойте и не продувайте HEPA-фильтр без соответствующего разрешения.
- Если разрешённая очистка не восстановила тягу или фильтр повреждён, замените его.

Удаление жидкости из бака

После влажной уборки или срабатывания поплавка удалите собранную жидкость:

- Убедитесь, что пылесос выключен и отключён от сети.
- У модели со сливом откройте сливную пробку и слейте жидкость в подходящую ёмкость. Без слива снимите моторный блок и опорожните бак через верх.
- После слива закройте пробку, если она предусмотрена. Установите моторный блок и закрепите зажимами.
- При необходимости промойте только бак и подходящие насадки. Просушите их перед сухой уборкой.

⚠ ОПАСНОСТЬ! ⚠

Не допускайте переполнения бака. При срабатывании поплавка немедленно выключите прибор; не продолжайте работу без всасывания.

Техническое обслуживание

Перед обслуживанием выключите пылесос и выньте вилку из розетки.

- Ответственное лицо обязано проинформировать оператора о соответствующих условиях и требованиях.
- Перед использованием устройства вы должны внимательно прочитать данное руководство. Необученному персоналу и посторонним лицам запрещается пользоваться устройством.
- Не собирайте токсичные или взрывоопасные вещества. Наличие фильтра тонкой очистки не отменяет ограничений по применению.
- Для мелкой пыли используйте совместимый исправный фильтр. Подбор фильтра не заменяет проверку допустимости собираемого материала.
- Не снимайте защитные кожухи и штатные элементы крепления.
- Не кладите предметы на моторный блок и не перекрывайте вентиляцию.
- При использовании устройства обращайте внимание на личную безопасность окружающих, особенно детей.
- Не работайте на уклоне и не допускайте опрокидывания пылесоса.

- При наличии тормоза колёс включайте его на время стоянки.
- Выключайте питание, когда устройство не работает.
- Только квалифицированные специалисты могут выполнять ремонт устройства.
- При использовании сетевого шнура будьте внимательны; не спотыкайтесь о шнур и не наступайте на него.
- Регулярно проверяйте сетевой шнур, чтобы убедиться, что он не поврежден. Если шнур поврежден, не используйте устройство.
- Кабель и выключатель заменяет квалифицированный специалист. Используйте детали, одобренные изготовителем для этой модели.
- Не перемещайте устройство, потянув за сетевой шнур или шланг пылесоса.
- Щетки двигателя или предохранитель должны заменяться у авторизованного дилера.
- Пользователь обязан утилизировать отходы, собранные пылесосом, в соответствии с законодательством.
- Не используйте пылесос в коррозионных, легковоспламеняющихся или взрывоопасных средах.
- Не собирайте предметы, способные повредить бак, шланг или фильтр. При необычном шуме немедленно выключите прибор.
- Не используйте легковоспламеняющиеся или токсичные растворы для очистки устройства, такие как бензин, бензол или спирт.
- Избегайте длительного контакта с чистящими средствами и вдыхания их паров.
- Не работайте с устройством рядом с открытым огнем или источником сильного тепла.
- Не работайте без фильтра, предусмотренного для выбранного режима.

⚠ ОСТОРОЖНО! ⚠

Используйте принадлежности, одобренные изготовителем для вашей модели.

⚠ ОСТОРОЖНО! ⚠

Используйте исправные вилку, розетку и удлинитель, рассчитанный на нагрузку прибора. Защищайте электрические соединения от воды.

Параметр	SCRUBTEC VC 15L	SCRUBTEC VC 30L	SCRUBTEC VC 60L 3M FC	SCRUBTEC VC 80L 3M FC
Объем бака (л)	5 л	25 л	60 л	80 л
Разрежение (кПа)	16 кПа	19 кПа	19 кПа	22 кПа
Мощность (Вт)	600 Вт	1200 Вт	3600 Вт	3600 Вт
Напряжение	Однофазное 220 В	Однофазное 220 В	Однофазное 220 В	Однофазное 220 В
Длина шланга (м)	2 м	2 м	2,5 м	2,5 м
Длина провода (м)	3,5 м	3,5 м	5 м	5 м
Тип уборки	Сухой, влажный	Сухой, влажный	Сухой, влажный	Сухой, влажный
Очистка фильтра	—	—	Импульсная (обратный выдув)	Импульсная (обратный выдув)
Слив воды	—	—	✓	✓

Опрокидывающийся бак	—	—	✓	✓
Функция выдува	—	✓	—	—
Размер упаковки (см)	30 × 30 × 38,5	35 × 35 × 58,5	58 × 51 × 82	58 × 51 × 101
Вес (кг)	3 кг	6,6 кг	18,5 кг	19,5 кг
Кол-во двигателей	1 шт.	1 шт.	3 шт.	3 шт.

Особенности серии: сухая уборка и сбор небольшого количества жидкости; штатная фильтрация и поплавковое ограничение уровня. Материал бака, количество двигателей, выдув, обратная продувка и слив зависят от модели. Сверяйтесь со сравнительной таблицей.

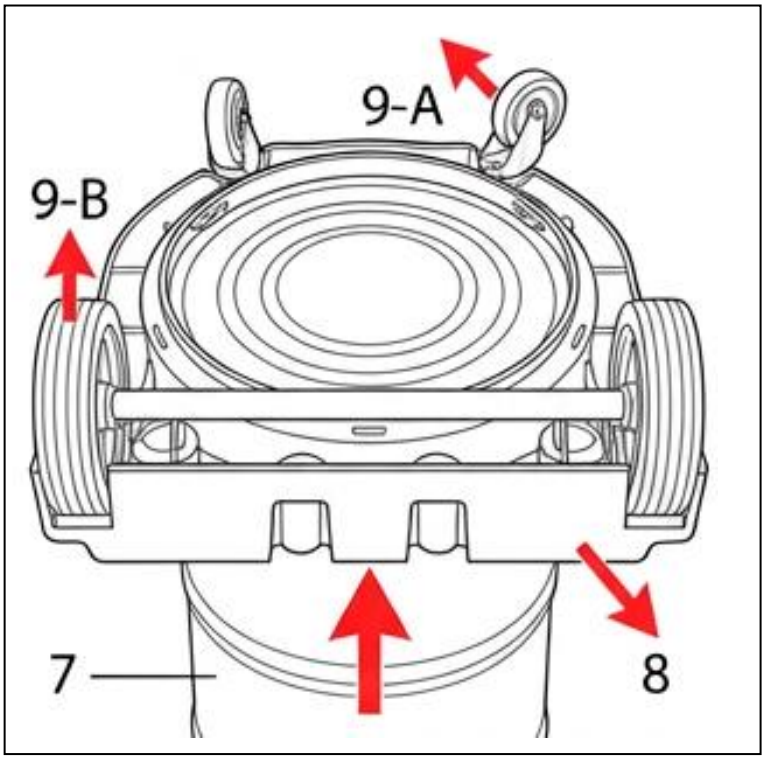

Рис. 2

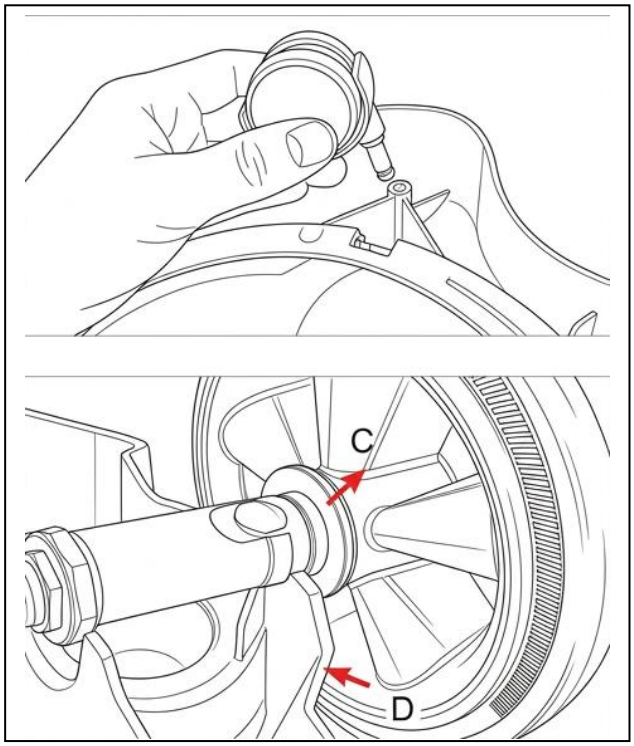

Рис. 3

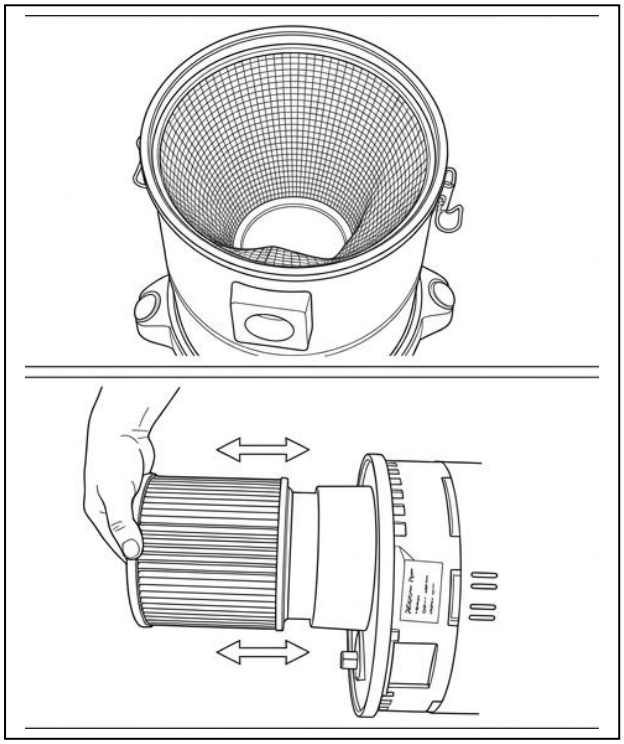

Рис. 4

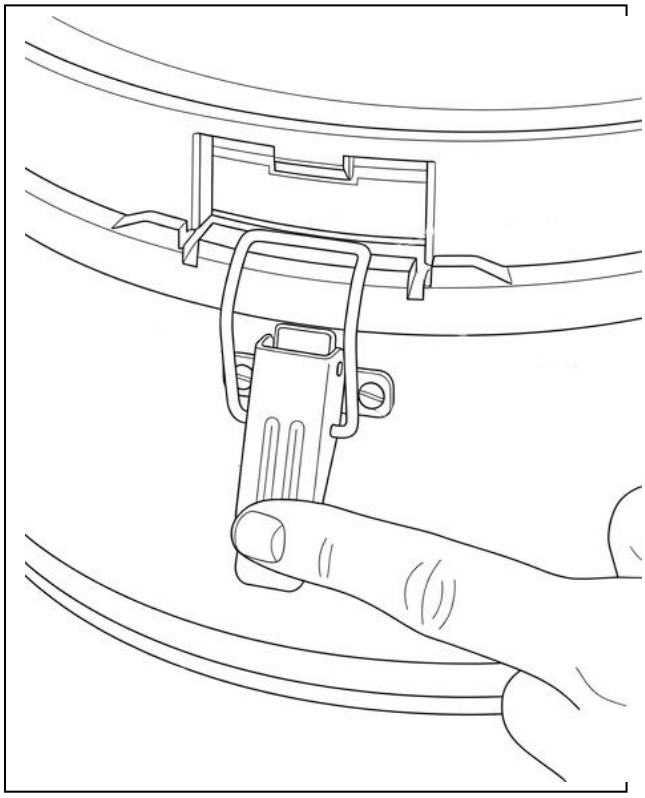

Рис. 5

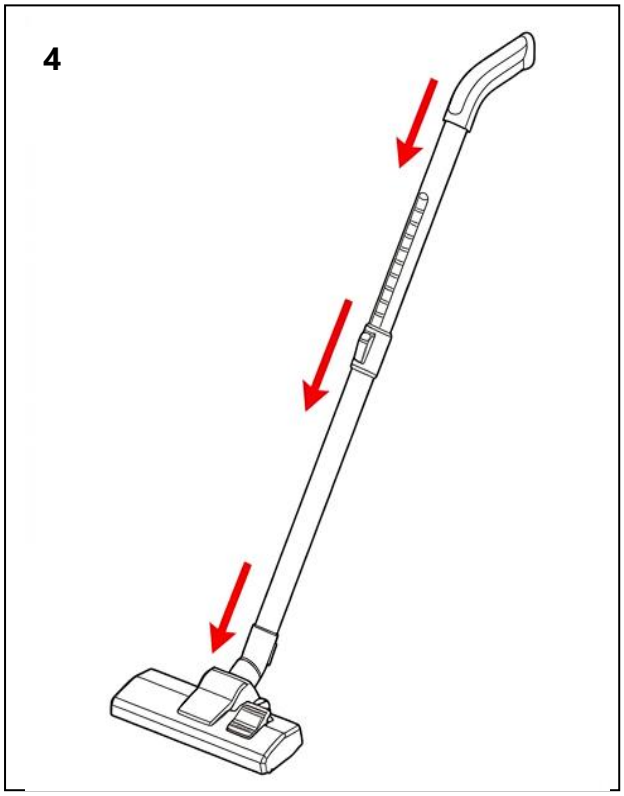

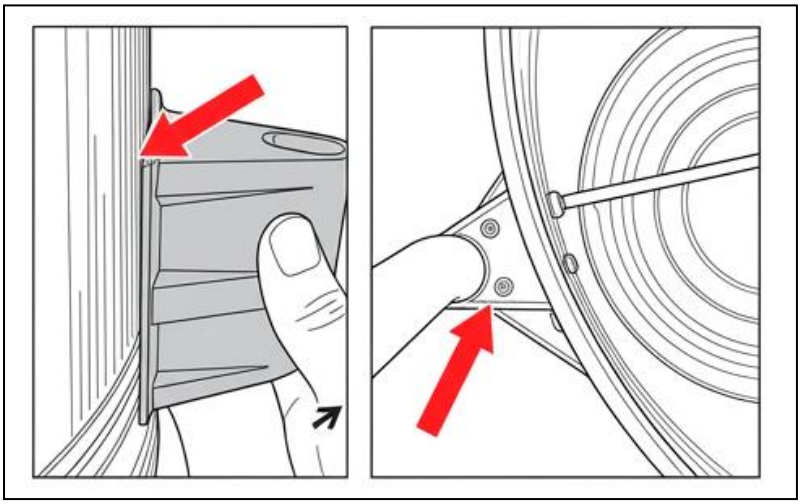

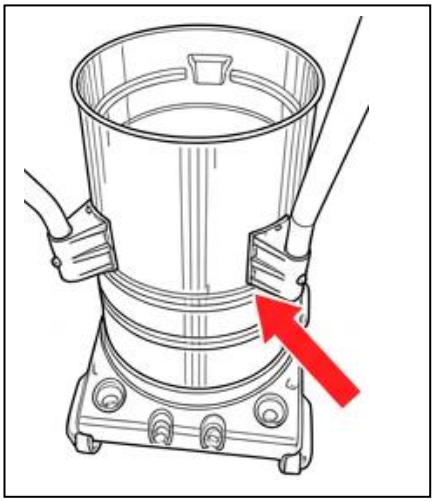

Рис. 6

Рис. 7

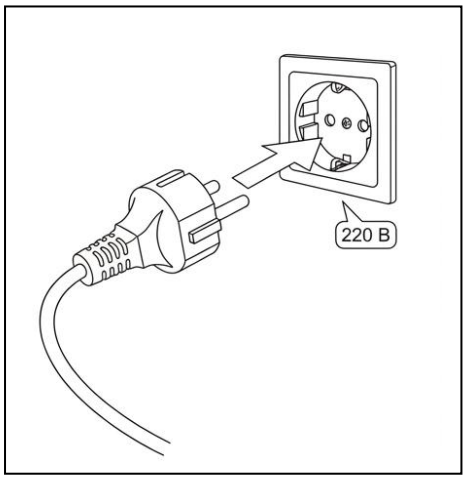

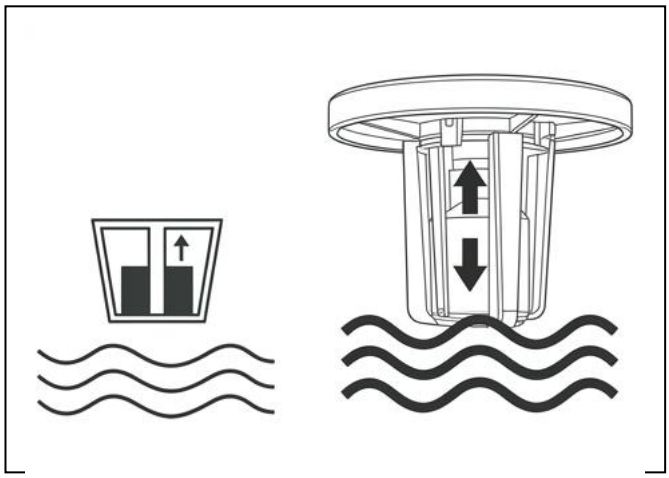

Рис. 8

Рис.9

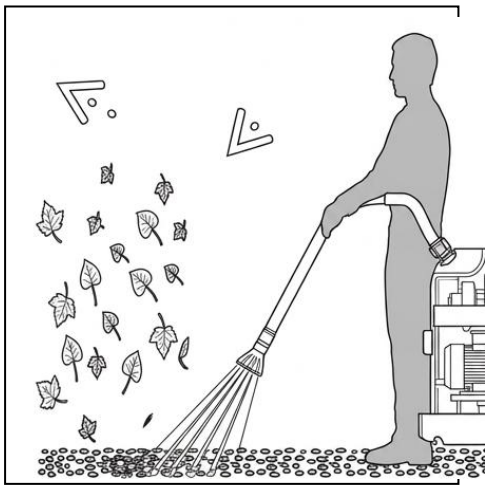

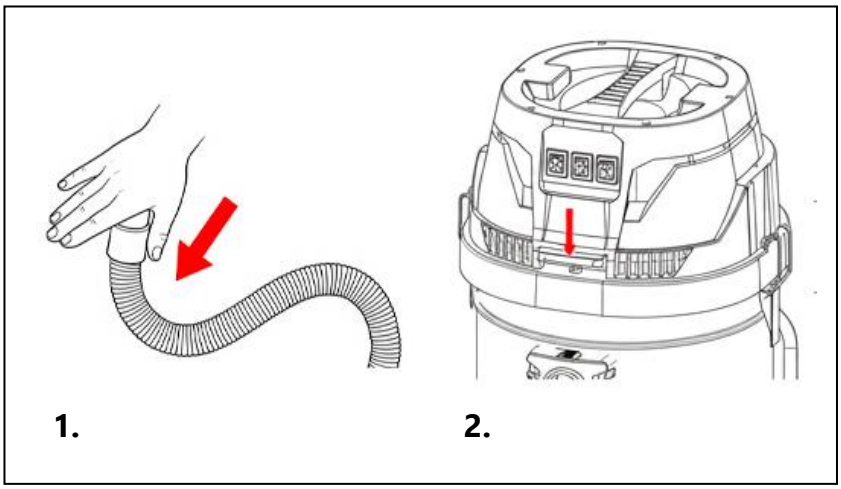

Поиск и устранение неисправностей

НЕИСПРАВНОСТЬ	ПРИЧИНА	МЕТОД УСТРАНЕНИЯ
Двигатель не работает	Нет напряжения	● Проверьте вилку и розетку. Повреждённый кабель — в сервис.
	Выключатель в положении «О»	● Установите выключатель в «I».
Шум, запах или перегрев	1. Перегрузка двигателя 2. Засорение или неисправность	● Выключите прибор, выньте вилку. ● Проверьте шланг и фильтр. ● При повторе — сервис. Не ремонтируйте двигатель сами.
Ослаблено всасывание	Фильтр, насадка или шланг пылесоса за сорены или повреждены	● Очистите контейнер для пыли ● Устраните любые препятствия в шланге и насадке. ● Проверьте и при необходимости замените фильтр.
Пыль высыпается при уборке	Фильтр установлен неправильно или по врежден	● Проверьте положение установки штатного фильтра. ● Проверьте фильтр на наличие повреждений ● Проверьте уплотнение